Apartamento / oficina / hogar Teclado digital Cerradura RFID PY-3008

Placa frontal numérica capacitiva de teclas táctiles, moda, elegancia y durabilidad.
- Pestillo simple, puede reparar el bloqueo de pomo tradicional, la primera opción para la puerta interior.
- Métodos de desbloqueo: codifique o clave dos métodos independientes para desbloquear la puerta.
- Función de paso: de acuerdo con el requisito, puede establecer la función de paso (bloqueo de paso).
- Función de alarma de baja tensión, cuando la batería está en baja tensión, emite una alarma cousticoptic
- Bloqueo automático después de cerrar la puerta, cómodo de usar.
- Capacidad de almacenamiento: puede configurar 8 códigos de grupo, 80 unidades MIFARE @ card.
- Función de salida de emergencia, se puede desbloquear desde adentro sin llave.
- Apto para interiores, puertas de madera, etc.
- El espesor de la puerta requiere: 38 ~ 55 mm, más allá de este rango, puede personalizarse.

proveedores de bloqueo eléctrico china Cerradura de puerta sin llave china sistema de cerradura de la puerta del hotel

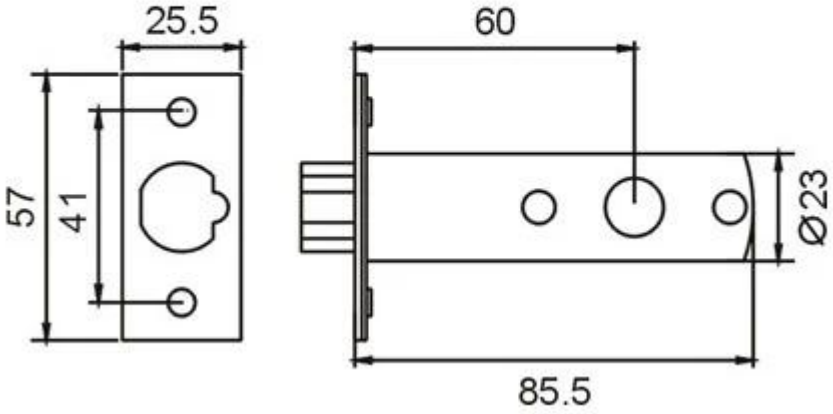
25.5
60
57
41
Ø23
85.5