شقة / مكتب / المنزل لوحة المفاتيح الرقمية رفيد قفل الباب بي-3008

بالسعة اللمس مفتاح لوحة رقمية، والأزياء، والأناقة ودائم.
- مزلاج واحد، يمكن ريباس قفل مقبض التقليدية، الخيار الأول للباب الداخلي.
- طرق فتح: رمز أو مفتاح اثنين من أساليب مستقلة لفتح الباب.
- وظيفة مرور: وفقا لمتطلبات، يمكن تعيين مرور (مرور مرور) وظيفة.
- الجهد المنخفض وظيفة التنبيه، عندما البطارية في الجهد المنخفض، فإنه ينبعث إنذار كوستيكبكتيك
- قفل آلي بعد إغلاق الباب، ومريحة للاستخدام.
- تخزين القدرات: يمكن تعيين 8 مجموعة رموز، 80 أجزاء ميفار @ بطاقة.
- وظيفة خروج الذعر، يمكن أن تكون مقفلة من الداخل دون مفتاح.
- مناسبة للداخلية، الباب الخشبي، الخ.
وراء هذا النطاق، يمكن تخصيص ،mm- سمك الباب يتطلب: 38 ~ 55.
مكتب / المنزل الحيوي كلمة السر قفل المصنع، تخصيص الطباعة إيك شركة بطاقة، أوف رفيد قارئ وحدة السعر

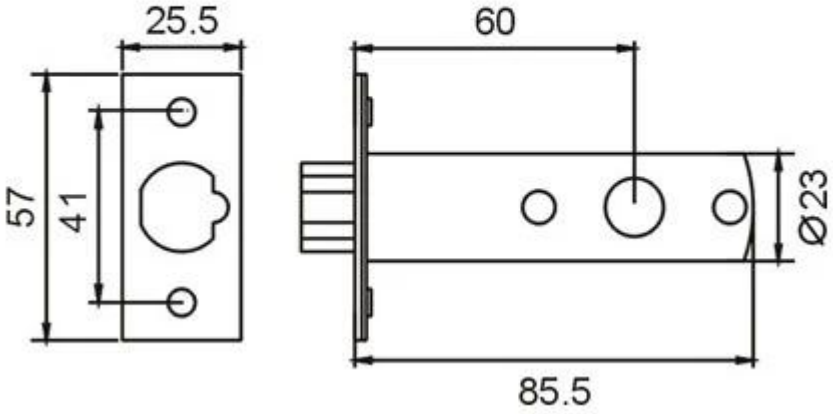
25.5
60
57
41
Ø23
85.5