□□/□□□/□□□□□□RFID□□PY-3008

[□□□□IC□□□]□ [Wifi□□□□□□]□ [□□□□IC□□□]

□□□□□□□□□□□□□□□□□□□□□

- □□□□□□□□□□□□□□□□□□□□□□□□□□
- □□□□□□□□□□□□□□□□□□□□□□□□□
- □□□□□□□□□□□□□□□□□□□□□□□□□□□□
- □□□□□□□□□□□□□□□□□□□□□□□□□□□□□□□□□□
- □□□□□□□□□□□□□□□
- □□□□□□□□8□□□□80□MIFARE @□□
- □□□□□□□□□□□□□□□□□□□□□□□
- □□□□□□□□□□□
- □□□□□38□55mm□□□□□□□□□□□□□

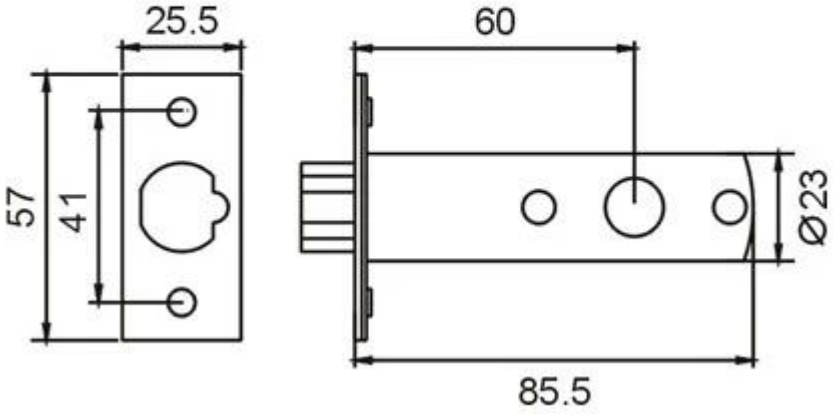
25.5
60
57
41
Ø23
85.5