□□/□□□/□□□□□□RFID□□PY-3008

□□□□□□□□□□□□□□□□□□□□
- □□□□□□□□□□□□□□□□□□□□□□
- □□□□□□□□□□□□□□□□□□□□□□
- □□□□□□□□□□□□□□□□□□□□□□□□□□
- □□□□□□□□□□□□□□□□□□□□□□□□□□□□□□
- □□□□□□□□□□□□□□□□□□□□□□□□□□□□
- □□□□□□□□□□□□□□□
- □□□□□□□□□8□□□□80□MIFARE @□□
- □□□□□□□□□□□□□□□□□□□
- □□□□□□□□□□
- □□□□□□□38□55mm□□□□□□□□□□□□□
□□IC□□□□□ □□□□IC□□□□□ □□□□□□□□

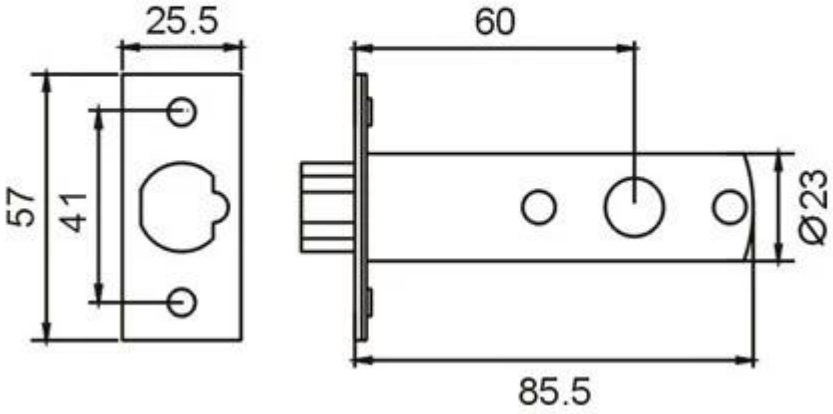
25.5
60
57
41
Ø23
85.5