Wohnung / Büro / Haus Digitale Tastatur RFID Türschloss PY-3008

Kapazitive Touch-Taste numerische Faceplate, Mode, Eleganz und langlebig.
- Einzelverriegelung, kann traditionelle Knopfverriegelung, die erste Wahl für Innentür wiederholen.
- Entriegelungsmethoden: Code oder Schlüssel zwei unabhängige Methoden, um die Tür zu entsperren.
- Passagefunktion: Je nach Anforderung kann die Passage (Durchgangssperre) eingestellt werden.
- Niederspannungsalarmfunktion, wenn Batterie bei niedriger Spannung, gibt es einen cousticoptic Alarm aus
- Automatische Verriegelung nach dem Schließen der Tür, bequem zu bedienen.
- Lagerkapazität: Kann 8 Gruppencodes einstellen, 80 Stück MIFARE @ Karte.
- Panikausgangsfunktion, kann von innen ohne Schlüssel entriegelt werden.
- Geeignet für Innen-, Holztür, etc.
- Türstärke erfordert: 38 ~ 55mm, jenseits dieses Bereichs, kann angepasst werden.

Fingerzugangskontrolle Hotelschloss Lieferant, Hochsicherheits-IC-Kartenfirma, Smart Card Hotelschloss Lieferant

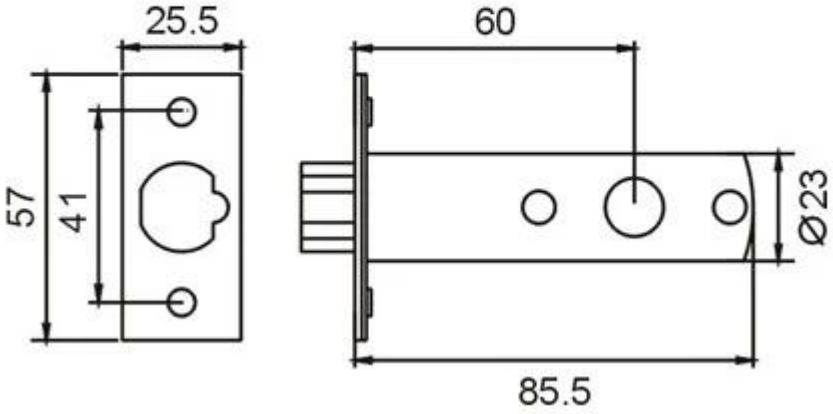
25.5
60
57
41
Ø23
85.5