Apartamento / Oficina / hogar Teclado digital Cerradura de puerta RFID PY-3008

Placa numérica capacitiva de tacto-llave numérica, manera, elegancia y artículo.
- Un solo cierre, puede repace cerradura tradicional de la perilla, la primera opción para la puerta interior.
- Métodos de desbloqueo: Código o llave dos métodos independientes para desbloquear la puerta.
- Función del paso: Según el requisito, puede fijar la función del paso (bloqueo del paso).
- Función de alarma de baja tensión, cuando la batería en baja tensión, emite una alarma cousticoptic
- Bloqueo automático después de cerrar la puerta, cómodo de usar.
- Capacidad de la tienda: Puede establecer 8 códigos de grupo, 80 piezas MIFARE @ tarjeta.
- Función de salida de pánico, se puede desbloquear desde el interior sin tecla.
- Conveniente para la puerta de interior, de madera, etc.
- El grueso de la puerta requiere: 38 ~ 55m m, más allá de esta gama, puede modificado para requisitos particulares.

China cerradura de puerta sin llave

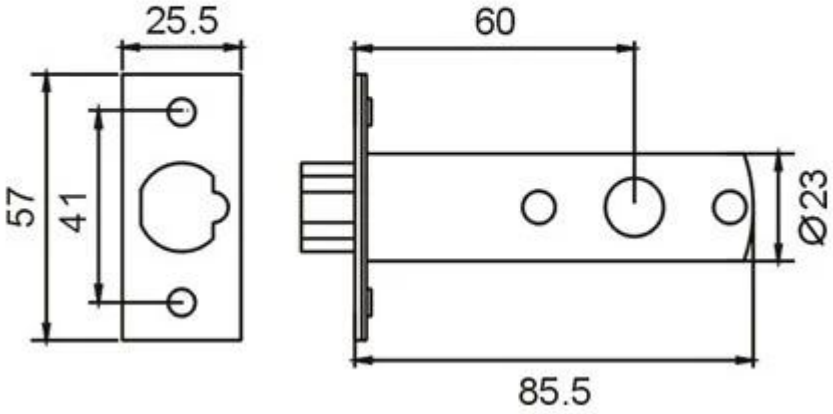
25.5
60
57
41
Ø23
85.5