Cerradura biométrica de la seguridad de la huella digital del alto rendimiento PY-3398

proveedor:Finger & Tarjeta de identificación, Precio del sistema de control de acceso, Rfid sistema de control de acceso

Lugares aplicables: Oficina; Residencial;

Colores disponibles: Cromo pulido, PVD Gold;

Modo de desbloqueo:

Caracteristicas
Perfecta combinación de huella dactilar y contraseña, 3 maneras de desbloquear. tu también puedes Utilizar la huella dactilar, la contraseña o la llave mecánica para abrir la puerta; La llave mecánica independiente se puede utilizar si las piezas electrónicas fallan.
Soporta hasta 120 memoria de huellas dactilares, y 1 contraseña;
Mango reversible;
Diseño a prueba de humedad: Epoxy de superficie de PCB encapsulado para evitar la diseminación de humedad para maximizar la protección del PCB;
Autogestión: puede agregar nuevo usuario, eliminar e inicializar el bloqueo en cualquier momento;
Internacional métodos operacionales estandarizados, el usuario no necesita volver a aprender al comprar otro bloqueo nuevo;
Estándar de Estados Unidos único pestillo, reforzó la estructura interna; Estructura integrada del molde de la cerradura;
Funciones anti-pick;
Batería / fuente de alimentación externa: la cerradura de la huella digital es apoyada por cuatro baterías alcalinas de 1.5V AA que se pueden utilizar cerca de millón de veces; La energía externa 6V ~ 9V batería también se puede utilizar cuando baja tensión normalmente.
Alarma de baja tensión: cuando el voltaje de la batería es baja, la alarma sonará para notificar al usuario para reemplazar las pilas alcalinas oportuna;
Señales operativas y sugerencias de sonidos: simplemente puede averiguar el estado de la cerradura por diferentes señales y sonidos.

Presupuesto

Capacidad	Soporta hasta 120 huellas dactilares y 1 contraseña
Registro de plantilla de huellas dactilares	Dos veces por cada huella digital para generar una plantilla
Almacenar	Las plantillas de huellas digitales se almacenan automáticamente
Tiempo de verificación	Menos de 1 segundo
Método de verificación	1: N
FRR	≤ 1%
LEJOS	≤0.0001%
Ángulo para la posición del dedo	Cualquier ángulo
Sensor	Sensor de color CMOS de 30 megapíxeles
Resolución	500 DPI

Sensor antidestrucción	4H lápiz 20 cm de impacto continuo 1000 veces sin dañar
Consumo de energía estática	& Lt; 10 \ mu M
Consumo de energía dinámico	& Lt; 200 mA
Tensión de funcionamiento	Cuatro pilas alcalinas de 1.5V, 6 voltios DC
Batería vida	Alrededor de un millón de veces (menos de 4.5V)
Cerca	En 5 segundos automáticamente
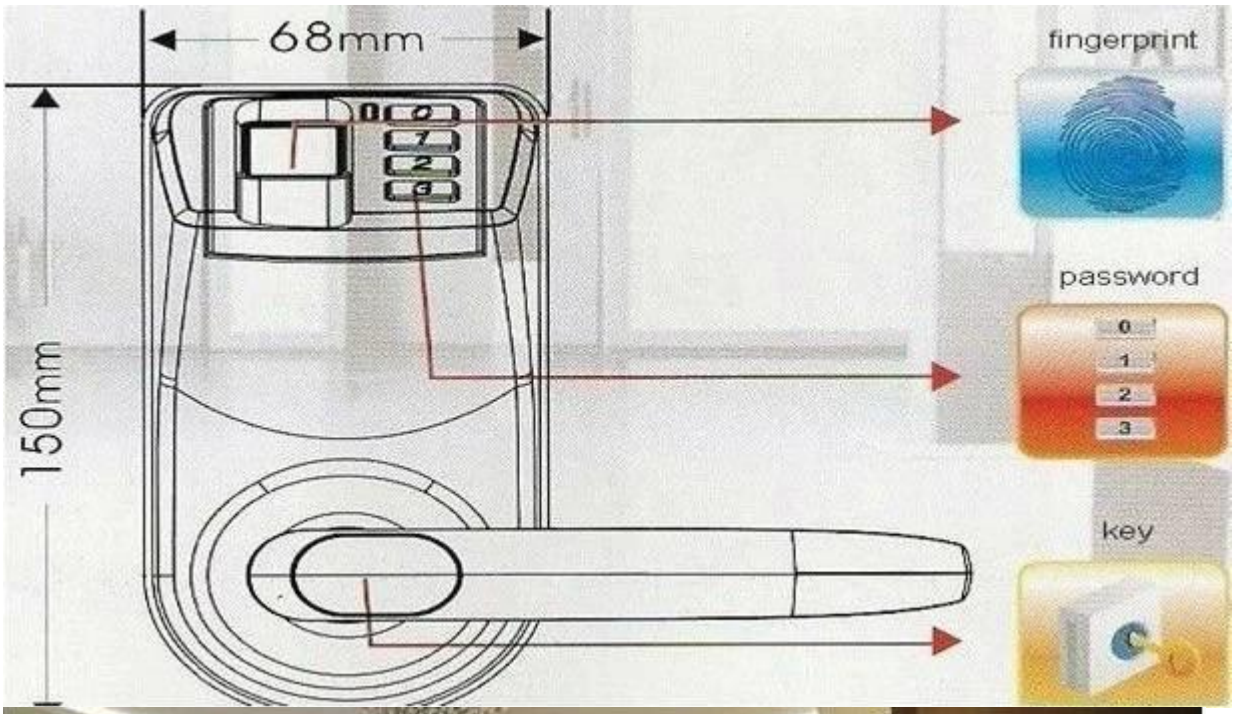
Demostraciones del cuadro