Escáner de huellas dactilares digitales uru5000

proveedor:Rfid sistema de control de acceso, Tiempo sistema de asistencia china, Precio del sistema de control de acceso
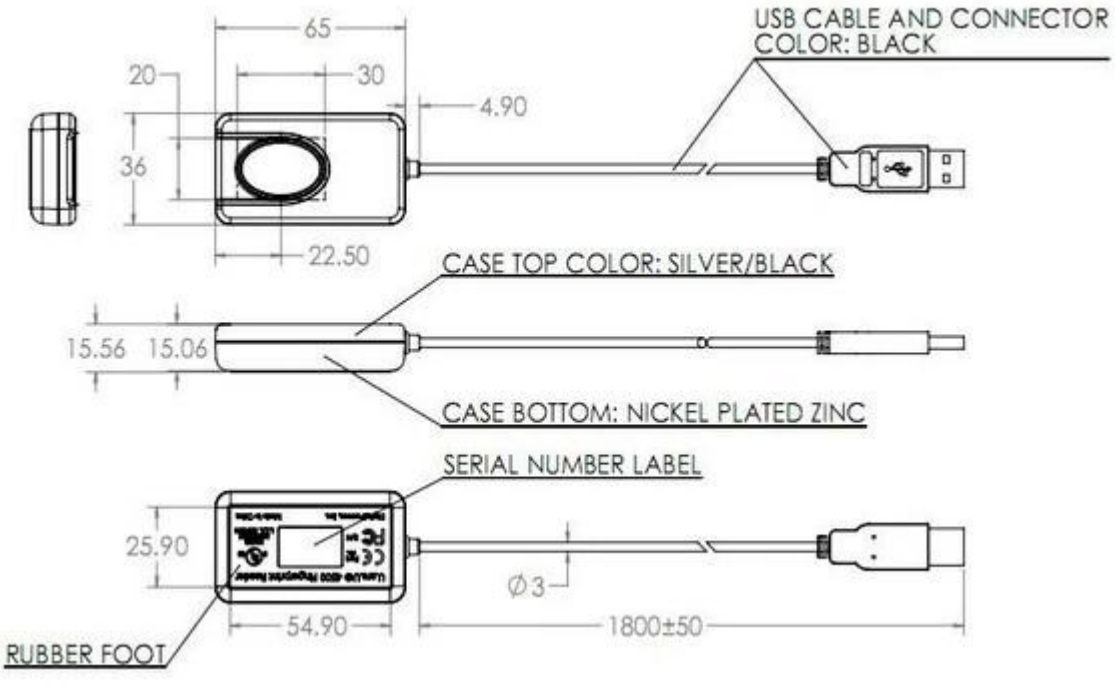
Tensión de alimentación	5.0V + / 0.25V USB ofrece
Huella dactilar	190mA (típico)
Ocioso	140mA (típico)
Cuelga	1.5mA (máx.)
Anti estático	& Gt; 15 KV
Temperatura de funcionamiento	0 -40 centígrados
Humedad de funcionamiento	20% -80%
Imagen de imagen	Datos de imagen de escala de grises de 8 bits
Estándar	FCC Clase B, CE, ICES, BSMI, MIC, USB, WHQL, VCCI
Resolución de píxeles	512DPI
Área de rastreo de imágenes	14.6mm (estándar del centro), 18.1mm (longitud estándar)