□□□□□□□□□□□ / □□□□□□□□□ / □□□ □□□□□□ □□□□□ □□□□□□□□□ □□□□□□□□ □□□ PY-3008

□□□□□□□□□□ □□-□□□□□ □□□□□□□□□□□ faceplate, □□□□, □□□□□□□ □□ □□□□□□
- □□□ □□□□□, □□□□□□□□□ □□□□□ □□□□, □□□□□□ □□□□□□ □□ □□□ □□□□ □□□□ repace □□ □□□□ □□□□
- □□□□ □□□□□ □□ □□□□□: □□□ □□ □□□□□ □□ □□□□□□□□□ □□□□□□□ □□□□□□ □□□□□ □□□□ □□ □□□□
- □□□□□ □□□□□□: □□□□□□□□□ □□ □□□□□□, □□□□□ (□□□□□ □□□□) □□□□□□ □□□ □□□ □□ □□□□ □□□□
- □□ □□□□□□□ □□□□□□ □□□□□□, □□ □□ □□□□□□□ □□ □□□□□, □□ □□ cousticoptic □□□□□□ □□□□□□
- □□ □□□□□ □□□□ □□ □□□ □□□□□□□□□ □□ □□□□□□, □□□ □□□□ □□ □□□ □□□□□□□□ □□□□□
- □□□□□ □□ □□□□□□: 8 □□□□ □□□, 80 □□□□□□ MIFARE @ □□□□□ □□□ □□ □□□□ □□□□
- □□□□ □□ □□□□ □□□□□□ □□□□□□, □□□□ □□ □□□□ □□□□ □□ □□□□ □□ □□□□ □□□
- □□ □□ □□□□, □□□□□ □□ □□□□□□ □□ □□□ □□□□□□□, □□□
- □□□□□□ □□□□□ □□ □□□□□□□□ □□: ~ 55mm 38, □□ □□□□ □□ □□□, □□□□□□□□ □□ □□□□ □□□□

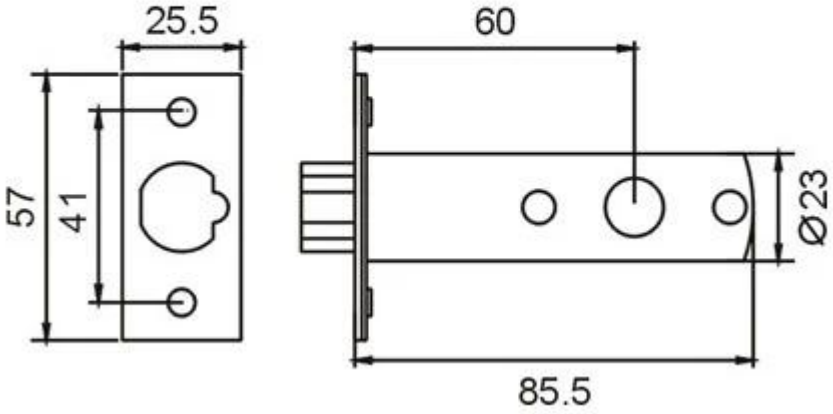
25.5
60
57
41
Ø23
85.5