□□□□ □□□□□□□□ □□□□□□□□□□□ □□□□□□□□□□□□ □□□□□□□ □□□ □□□□□ -33 9 8

□□□□□□□□:□□□□□ □□ & □□□□ □□□□□ □□□ □□□□□□□□ □□□□□, □□□□□ □□□□□□□□ □□□□□□□ □□ □□□□, □□□□□□□□ □□□□□ □□□□□□□□ □□□□□□□

□□□□□□□ □□□□□□□□: □□□□□□□□□, □□□□□□□;

□□□□□□ □□□: □□□□□ □□□□□; □□□□□□ □□□□□;

□□□□□ □□□:

□□□□□□□□□□

□□□□□□□□□□□ □□ □□□□□□□ □□ □□□ □□□□□□, □□□□□ □□□□ □□ 3 □□□□□□ □□ □□ □□ □□ □□ □□□□ □□□ □□□□□□□□□□□, □□□□□□□ □□ □□□□□□ □□□□□ □□ □□□ □□□□□□□□ □□□□□ □□ □□□□□ □□□□; □□□□□□□□ □□□□□□□□ □□□□□ □□ □□□□□ □□□□ □□ □□□□ □□ □□□ □□□□□□□□□□□□ □□□□□ □□□□ □□ □□□□ □□□□
120 □□□□□□□□□□□ □□□□□□ □□ □□ □□□□□□ □□□□, □□ 1 □□□□□□□;
□□□□□□□□□□□ □□□□□;
□□□-□□□□□ □□□□□□: □□□□□□ □□ □□□□□□□ □□ □□□□□□ □□□□ □□ □□□ □□□ □□□□□□□□ □□□□ □□ □□□□□ □□ □□□ □□□□□□ □□□ □□□□□□□□□;
□□□-□□□□□□□: □□ □□ □□□□□□□□□□□ □□ □□□□ □□□□ □□□, □□□□ □□ □□□ □□□ □□ □□□□□□□□□□□□ □□ □□□□ □□□;
□□□□□□□□□□□□□□ □□□□□□□□ □□□□□□□□ □□□□□□□□□□, □□□□□□□□□□□ □□ □□ □□ □□□ □□□ □□□□ □□□□ □□□ □□□□ □□□□□ □□ □□□□□□□□□ □□□□ □□;
□□□□□□□ □□□□ □□□ □□□□□, □□□□□□□ □□□□□□□ □□ □□□□□ □□□□□; □□□□□□□ □□□ □□□□□ □□□□□□;
□□□□-□□□ □□□□□□□□;
□□□□□ / □□□□□ □□□□□ □□ □□□□□□□□: □□□□□□□□□□□□ □□□ □□□ 1.5 □□ □□ □□□□□□□□ □□□□□ □□□□□□ □□□□□□□ □□ □□ □□□□ □□ □□□ □□□ □□□□□□□□ □□□□ □□ □□□□ □□; □□□□□ □□□□□ 6V ~ 9V □□□□□ □□ □□□□□ □□ □□ □□□□ □□ □□□□ □□ □□ □□□□□□□ □□□ □□ □□ □□□□□□□
□□ □□□□□□□□ □□□□□□: □□□□□ □□□□□□□ □□ □□□□ □□, □□□□□□ □□□ □□ □□□□□□□ □□□□□ □□ □□□□□ □□ □□□ □□□□□□□□□□ □□ □□□□□ □□□□ □□ □□□ □□□□□ □□□□;
□□□□□□□ □□□□□□ □□ □□□□□□□□ □□ □□□□□: □□ □□□-□□□ □□□□□□ □□ □□□□□ □□□□□□ □□□ □□ □□□□□□ □□ □□□ □□□ □□□□ □□□□

□□□□□ □□□□□

□□□□□□	120 □□□□□□□□□□□□ □□ □□ □□□□□□ □□□□, □□ 1 □□□□□□□
□□□□□□□□□□□□ □□□□□□□□ □□□□□□□	□□□□□□□□ □□□□□□□□□□□□ □□ □□□ □□ □□□ □□ □□□□□□□□ □□□□□□ □□□□ □□ □□□
□□□□□	□□□□□□□□□□□□ □□□□□□□□□□ □□ □□□□□□□□ □□□ □□ □□□□□□□□ □□□□ □□□□ □□
□□□□□□□ □□□	1 □□□□□ □□ □□
□□□□□□□ □□□□	1: □□
FRR	≤ 1%
□□□	≤0.0001%
□□□□□ □□ □□□□□□ □□ □□□ □□□	□□□ □□ □□□
□□□□□	30 □□□□□□□□□□□ CMOS □□□ □□□□□
□□□□□□	500 □□□□□□
□□□□□□ □□□□□ □□□□□	4 □□ □□□□□□ □□□□ □□□□ □□□□□□□□ 1000 □□□ 20 □□□□ □□□□□□ □□□□□□ □□□□□ □□
□□□□□□□ □□□□□ □□□	& LT; 10μA

□□□□□□ □□□□□ □□ □□□	& Lt; 200 □□
□□□□□□□□ □□□□□□□	□□□ 1.5 □□ □□□□□□□ □□□□□, 6 □□□□□ □□□□
□□□□□ □□□□□□	□□□□ □□ □□□□□□ □□□ (4.5V □□ □□)
□□□ □□□	5 □□□□□ □□□ □□□□□□□□ □□□ □□
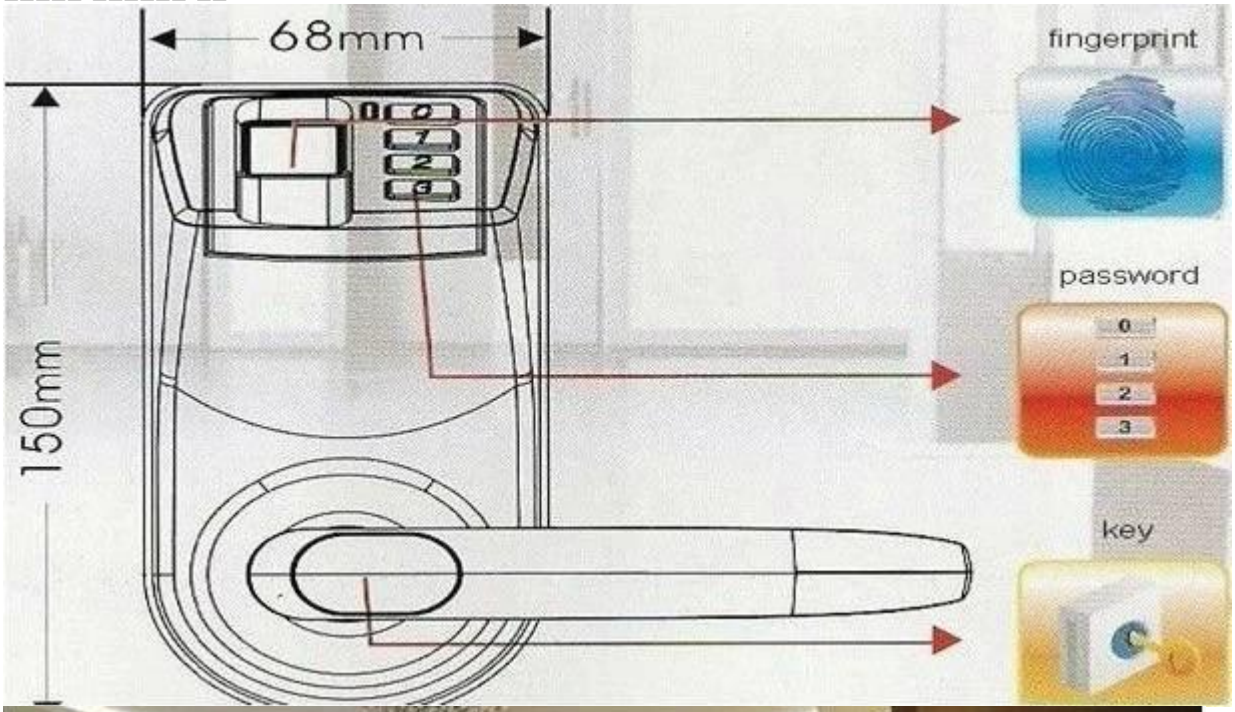
□□□□□ □□□□□□ □□