□□□□□□□□□□□ / □□□□ / □□□ □□□□□□ □□□□□ □□□□□□□□□ □□□□□□□ □□□ □□□□□ -2008

□□□□□□□□□□ □□-□□ □□□□□□□□□□□ □□□□□□□□□, □□□□□, □□□□□□□ □□ □□□□□
- □□□ □□□□□, □□□□□□□□□ □□□□□ □□□□, □□□□□□ □□□□□□ □□ □□□ □□□□ □□□□ □□ □□□□□ □□□□ □□□□
- □□□□□ □□□□ □□ □□□□□: □□□□□□□ □□□□□ □□ □□□ □□□ □□ □□□□□ □□ □□□□□□□□□ □□□□□□□
- □□□□□ □□□□□□: □□□□□□□□ □□ □□□□□□, □□□□□ (□□□□□ □□□) □□□□□□□ □□ □□□ □□ □□□□ □□□□
- □□ □□□□□□□ □□□□□□ □□□□□□, □□ □□ □□□□□□□ □□ □□□□□, □□ □□ cousticoptic □□□□□□ □□□□□□
- □□□□□□ □□□ □□□□ □□ □□□ □□□□□□□□ □□□□, □□□□□ □□□□ □□ □□□ □□□□□□□□□□
- □□□□□ □□□□□□: 8 □□□□ □□□, 80 □□□□□□ Mifare @ □□□□□ □□□ □□ □□□□ □□□□
- □□□□ □□□□□ □□□□□□, □□□□ □□□□□ □□ □□□□ □□ □□□□□ □□□□ □□ □□□□ □□
- □□□□□, □□□□□ □□ □□□□□□, □□□ □□ □□□ □□□□□□□
- □□□□□□ □□□□□ □□ □□□□□□□□ □□: 38 ~ 55mm, □□ □□□□ □□ □□□, □□□□□□□□ □□ □□□□ □□□□
□□□□□□□□ / □□□ □□□□□□□□ □□□□□□□ □□□ □□□□□□□, □□□□□□□□ □□□□□□ □□□□ □□□□□ □□□□□, □□ □□□□□□□□□ □□□□ □□□□□□□ □□□□

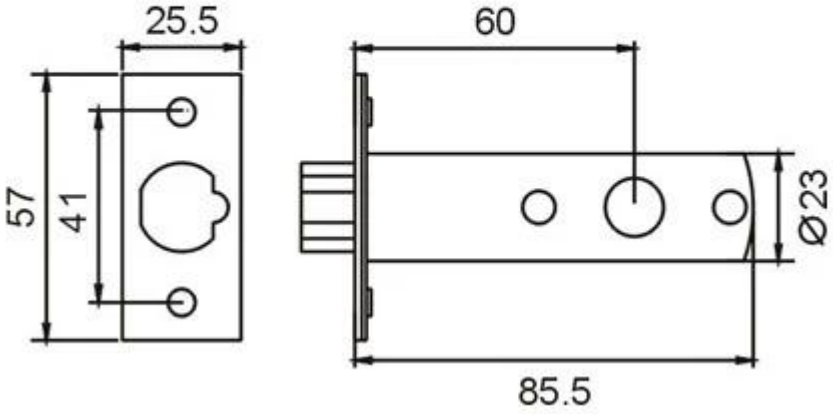
25.5
60
57
41
Ø23
85.5