□□□□□ PY-MG236B / □□ □□ □□□ □□□□□□□□ □□□ □□□□□□ □□□□□ □□□□□□□□

Fetures:

□□□: □□□□ □□□□□
□□□□□ □□ □□□□□□□□: 12V □□□□, □□□□□ □□ □□□□□□□□: 150mA
□□□□□□: □□□: 0`C ..... 45`C, □□□□□□: -10`C ..... 55`C
□□□□□□□□□□ hunidity: □□□: 40% □□□□ ..... 90% □□□□, □□□□□□: 20% □□□□ ..... 90% □□□□
□□□□□ □□□□ □□ □□□□: □□□□ □□ □□□□□□: 125Khz, □□□□ EM □□□□□ (□□□□)
□□□□ □□ □□□□□□: MIFARE® □□ □□□□ □□□□□ (□□□□□□□□□)
□□□□□ □□ □□□□□□□□ □□ □□□□□□: 10000pcs
□□□□□□ □□□□□□□□: □□ □□□□
□□□□□□ □□□□ □□□: □□□□□ □□ □□□□□□ □□□□□□□ □□□□□□; □□□□□□ □□□□□□□ □□ □□□ □□□□□ □□
□□□□□□ □□□: □□□□□□□ □□□□□ □□□□□□ □□□ □□ □□□ □□□□; □□□□□□ □□□ □□ □□□□ □□□□□ □□□□ □□ □□□□
□□□□□□ □□□□□ □□□□□□□: □□□□□□□□□□□□□ □□□ (□□□□ □□□□□□□ □□ PWL □□□□ □□□□□□ □□□□ □□□); □□□□□□
□□□□□□□□, □□□□, □□□□□□ □□□□
□□□□□□□□□□ □□□: □□□□□□□
□□□□ □□ □□□□□ □□□: □□□□□□ □□□□□□ □□□□□□ □□□□□ □□□□, □□□ □□□□□ □□ □□□□□ □□, □□□□ □□□□ □□□□□□□
□□□□: 116mm □□□□ 116mm x 21mm

□□□□□□□□□□:

□□□□□	PY-MG236 □□□□□
□□□□□□□	12VDC ± 10%, □□□□□□□ 1.2A
□□□ □□□□	12VDC / 2A
□□□□□□□□ □□□□□□	□□□□□: 0 □□□□□□ □□□□□□□□ -45 □□□□□□ □□□□□□□□; □□□□□□: -10 □□□□□□ □□□□□□□□ -55 □□□□□□ □□□□□□□□
□□□□□□□□□ □□□□□□□	□□□□□ □□□□: 40% -90% □□□□; □□□□□□: -20% -90% □□□□
□□□□□ □□□□□□	500,10000
□□□ □□□□□□	□□□ □□□: 1, □□□□ □□□: 500,10000
□□□□□□ □□□□ □□□□□□□□□□□□	□□□ □□□□ □□□□: 125KHz MIFARE®□□□□ □□□□: 13.56MHz
□□□□□□□ □□□□□	□□□□ □□□□: □□□ □□ □□□□ □□□□ □□□□: MIF □□ □□□□
□□□□□ □□□□□ □□□□	□□□□ □□□□: 5-15CM □□□□ □□□□: 3-5CM
□□□ □□□□□□□□	□□□□□□□ □□ □□□□ □□□□□□□ □□□□
□□□□ □□□□□□ □□□	□□ □□□□□□□
□□□□	□□ □□□□□□□
□□□□□□ □□□□□□	□□ □□□□□□□
□□□□□□ □□□□□□□□	□□ □□□□ □□ □□□□□□□
□□□□□ □□□□	□□ weigand26 □□□□□□□□ (□□□□ □□□ □□□□□□ □□ □□□ □□□□)

□□□□□□□□:

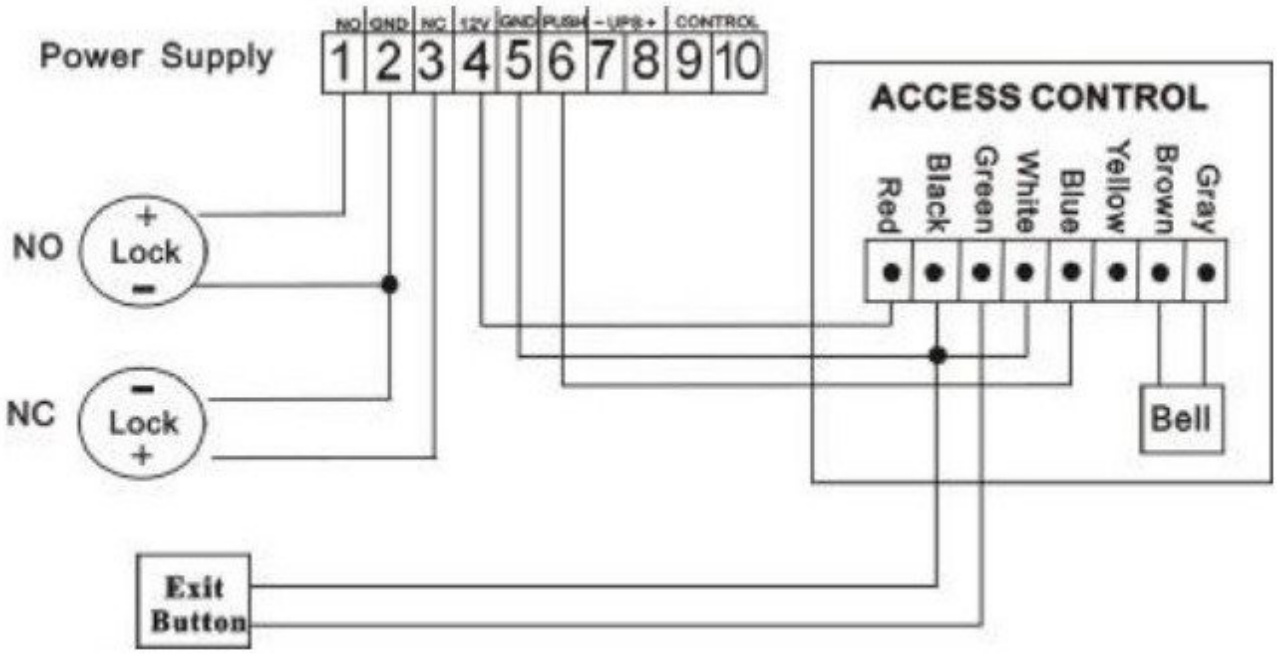
Power Supply
NO
GND
NC
12V
GND
PUSH
- UPS +
CONTROL
1
2
3
4
5
6
7
8
9
10
ACCESS CONTROL
Red
Black
Green
White
Blue
Yellow
Brown
Gray
NO
Lock
NC
Lock
Bell
Exit
Button