□□□□□□□ □□□□□□□□□□□ □□□□□□□□□□□□ □□□□□□□ uru5000
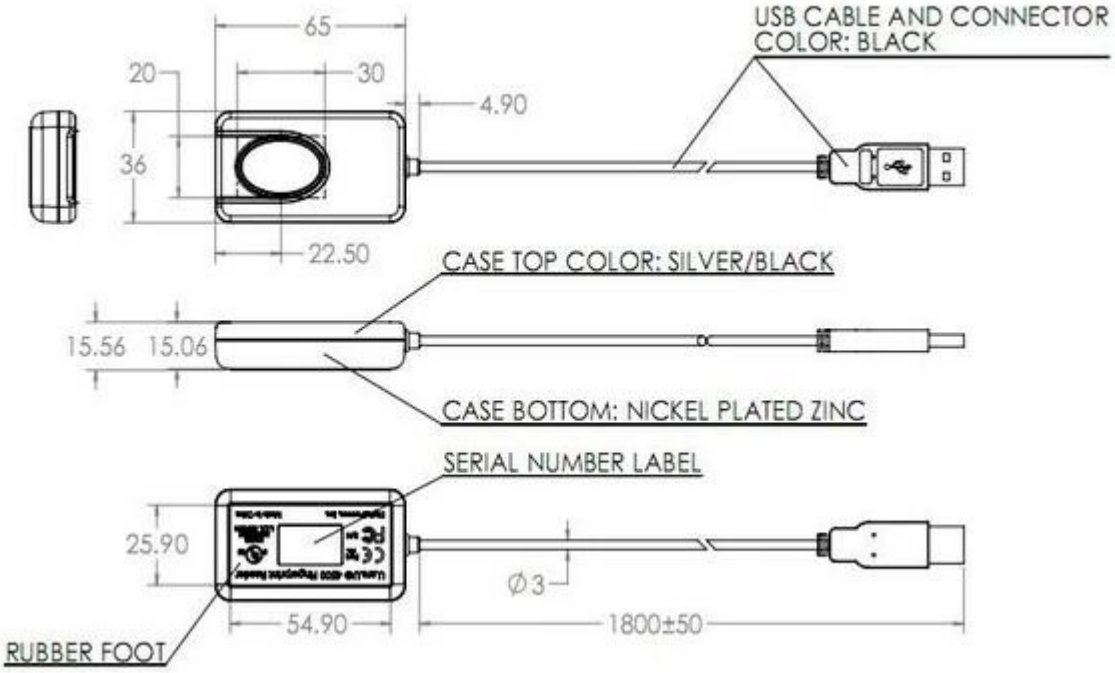
□□□□□□□□ □□□□□□□□	5.0V + /-0.25V □□□□□□□ □□□
□□□□□□ □□□□□□□□□□□□	190mA (□□□□□□□□□)
□□□□□□	140mA (□□□□□□□□□)
□□□□□	1.5mA (□□□□□□□)
□□□□□□□ □□□□□□□□	□□ □□.□□.; 15 □□.□□.
□□□□□□□□□ □□□□□□□	0 -40 □□□□□□□□□□□
□□□□□□□□□ □□□□□□□□□	20% -80%
□□□□□□□ □□□	8-□□□ □□□□□□ □□□ □□□□
□□□□□	□□□□□□□ □□□□□□ □□, □□□, ices, BSMI, □□□□□□□, □□□□□□□, WHQL, VCCI
□□□□□□□□ □□□□□□□	512DPI
□□□ □□□□□□ □□□□□□□□	14.6mm (□□□ □□□ □□□□), 18.1mm (□□□□ □□□□□)