Appartamento / Ufficio / home Keyboard digitale Blocco porta RFID PY-3008

Frontale numerico touch-key capacitivo, moda, eleganza e durata.
- Singolo fermo, può ripiegare la serratura tradizionale del manopola, la prima scelta per la porta interna.
- Metodi di sblocco: codice o chiave due metodi indipendenti per sbloccare la porta.
- Funzione di passaggio: secondo il requisito, può impostare la funzione di passaggio (passage lock).
- Funzione di allarme a bassa tensione, quando la batteria a bassa tensione emette un allarme cousticoptic
- Chiusura automatica dopo la chiusura, comoda da usare.
- Capacità di memorizzazione: può impostare 8 codici di gruppo, 80 pezzi MIFARE @ card.
- Funzione di uscita di panico, può essere sbloccata dall'interno senza chiave.
- Adatto per porta interna, in legno, ecc.
- Lo spessore della porta richiede: 38 ~ 55mm, al di là di questa gamma, può essere personalizzato.

Fabbrica della serratura dinamica di Office / home, Azienda di carta di stampa IC personalizzata, prezzo del modulo lettore uhf rfid

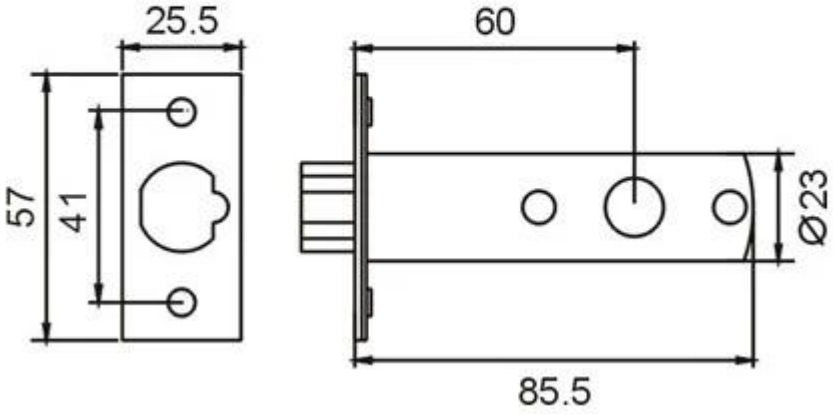
25.5
60
57
41
Ø23
85.5