Lettore di impronte digitali impermeabile e carte di prossimità PY-FR1200

Parametri:

PROCESSORE	324MHz
Sensor	sensore di piccole dimensioni
Comunicazione	RS485
Funzione standard	Modulo Carta ID
Funzione opzionale	Altro Module Carta RF
Prompt Voice	Cicalino
Tensione di funzionamento	12VDC
Temperatura di funzionamento	0 ~ 45
Dimensione (W * H * D) mm	50 * 102 * 37.3
Grado di protezione	IP65
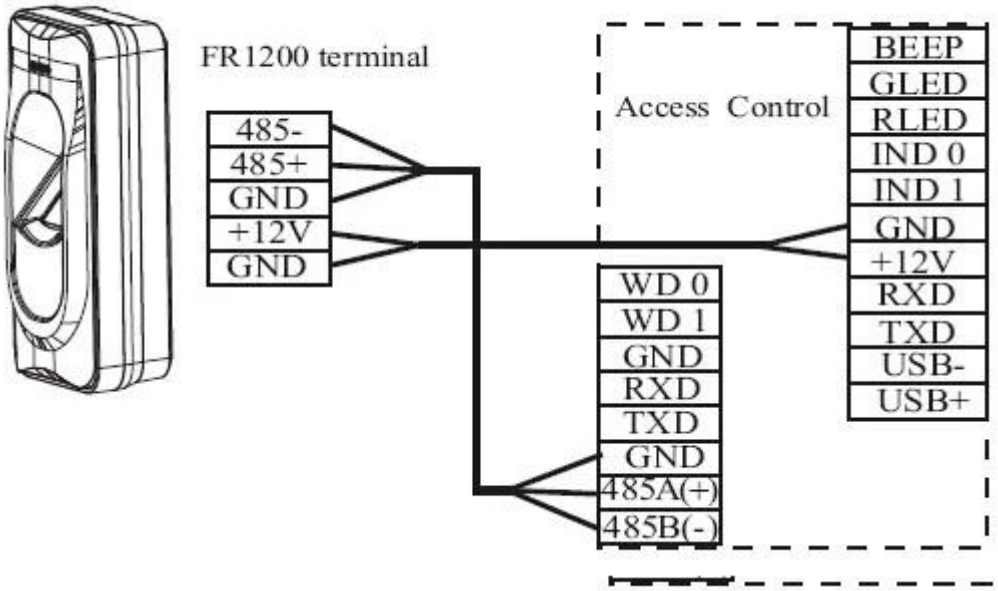
(2) Connection With Standalone Access Control