Appartement / Kantoor / huis Digitale toetsenbord RFID deurslot PY-3008

Capacitieve touch-key numerieke faceplate, mode, elegantie en duurzaam.
- Enkele vergrendeling, kan de traditionele knop vergrendelen, de eerste keuze voor de binnendeur.
- Ontgrendelingsmethoden: Code of sleutel twee onafhankelijke methodes om de deur te ontgrendelen.
- Passage functie: volgens de vereiste kan de doorgang (doorgangslot) functie worden ingesteld.
- Lage spanningsalarmfunctie, wanneer de batterij bij lage spanning het een cousticoptisch alarm uitzendt
- Automatische vergrendeling na afsluitdeur, handig te gebruiken.
- Opslagcapaciteit: Kan 8 groepscodes instellen, 80 stuks MIFARE @ kaart.
- Paniekuitgangsfunctie kan van binnen zonder sleutel worden ontgrendeld.
- Geschikt voor binnen, houten deur, etc.
- Deurdikte vereist: 38 ~ 55mm, buiten dit bereik, kan aangepast worden.

Office / home dynamische wachtwoord slot fabriek, Aangepaste IC-kaart bedrijf printen, uhf rfid lezer module prijs

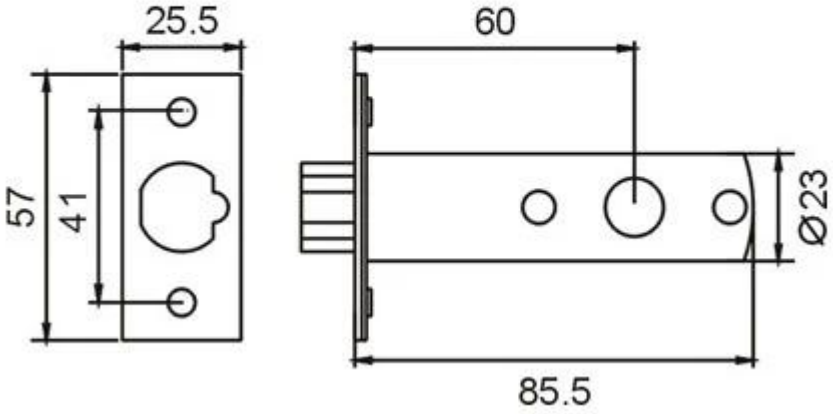
25.5
60
57
41
Ø23
85.5