Apartamento / Escritório / casa Teclado digital Porta-porta RFID PY-3008

Placa frontal numérica capacitiva de toque, moda, elegância e durabilidade.
- trava simples, pode repicar o bloqueio do botão tradicional, a primeira escolha para a porta interior.
- Métodos de desbloqueio: Código ou chave dois métodos independentes para desbloquear a porta.
- Função de passagem: De acordo com o requisito, pode definir a função de passagem (passagem de bloqueio).
- Função de alarme de baixa tensão, quando a bateria com baixa tensão, ele emite um alarme cousticóptico
- Bloqueio automático após fechamento da porta, conveniente de usar.
- Capacidade de armazenamento: pode configurar 8 códigos de grupo, cartão MIFARE @ de 80 peças.
- A função de saída de pânico, pode ser desbloqueada do interior sem a chave.
- Adequado para porta de madeira, interior, etc.
- A espessura da porta requer: 38 ~ 55mm, além desta faixa, pode ser personalizada.

Empresa de cartão de impressão impressa personalizada, Distribuidor de atendimento no tempo Wi-Fi, Empresa de cartão IC sem contato

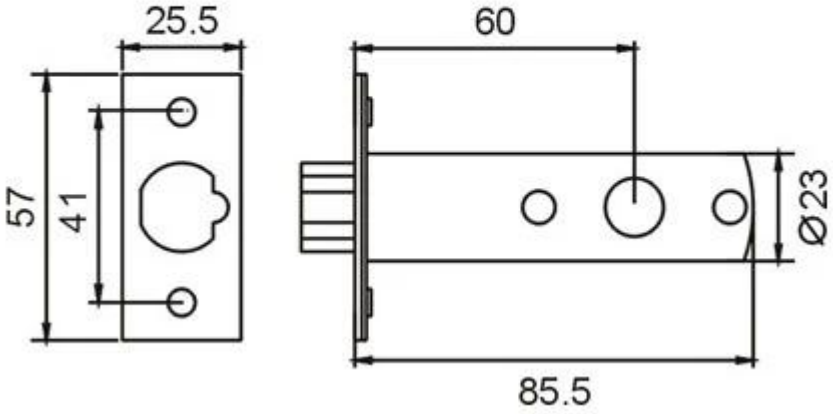
25.5
60
57
41
Ø23
85.5