Apartamento / Escritório / casa Teclado digital Porta-porta RFID PY-3008

Placa frontal numérica capacitiva touch-key, moda, elegância e durável.
- trava simples, pode repicar o bloqueio do botão tradicional, a primeira escolha para a porta interior.
- Métodos de desbloqueio: Código ou chave dois métodos independentes para desbloquear a porta.
- Função de passagem: De acordo com o requisito, pode definir a função de passagem (passagem de bloqueio).
- Função de alarme de baixa tensão, quando a bateria com baixa tensão, ele emite um alarme cousticóptico
- Bloqueio automático após fechamento da porta, conveniente de usar.
- Capacidade de armazenamento: pode configurar 8 códigos de grupo, cartão MIFARE @ de 80 peças.
- A função de saída de pânico, pode ser destrancada do interior sem tecla.
- Adequado para porta de madeira, interior, etc.
- A espessura da porta requer: 38 ~ 55mm, além desta faixa, pode ser personalizada.

Empresa de cartões IC da Guangdong, Empresa de cartão de impressão impressa personalizada, fornecedores de bloqueio elétrico na china

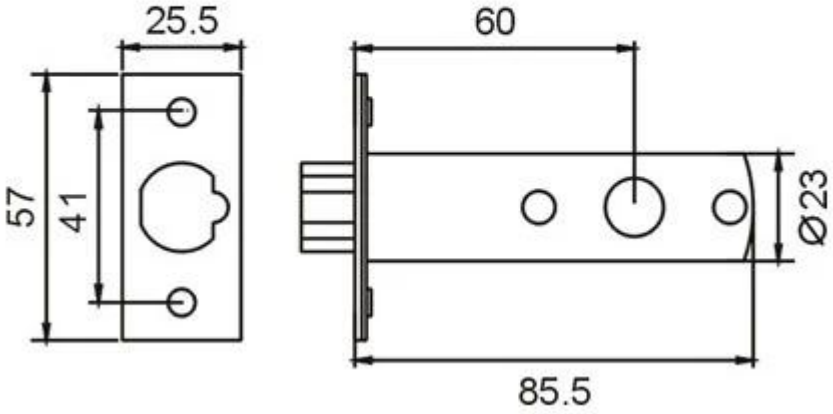
25.5
60
57
41
Ø23
85.5