Alto desempenho biométrico de impressões digitais Security Lock PY-3398

Locais aplicáveis: Gabinete; residenciais;

Cores disponíveis: Chrome Polido; PVD ouro;

Modo de desbloquear:

Características
Combinação perfeita de impressão digital e senha, 3 formas de desbloquear. você pode utilizar impressão digital, a palavra-passe ou chave mecânica para abrir a porta; chave mecânica independente pode ser usado se as partes electrónicas falhar.
Suporta até 120 impressões digitais de memória, e uma senha;
Punho reversível;
À prova de umidade projeto: PCB superfície encapsulado em epóxi para evitar a umidade difundidos a fim de maximizar a proteção do PCB;
Autogestão: você pode adicionar um novo usuário, excluir e inicializar o bloqueio a qualquer momento;
Métodos padronizados internacionais operacionais, usuário há necessidade de re-aprender quando se compra um novo bloqueio;
US trava padrão único, reforçou a estrutura interna; estrutura elenco fechadura integrada;
Funções Anti-coletores;
Bateria / fonte de alimentação externa: fechamento da impressão digital é suportado por pilhas alcalinas AA quatro 1.5V que podem ser utilizados cerca de um milhão de vezes; alimentação externa bateria de 6V ~ 9V também pode ser usado quando baixa tensão normalmente.
Alarme de baixa tensão: quando a tensão da bateria estiver baixa, alarme sonoro para avisar o usuário de substituir as pilhas alcalinas em tempo oportuno;
Sinal Operacional e sons dicas: você pode simplesmente descobrir o status do bloqueio de sinal e som diferente.

Especificações

Capacidade	Suporta até 120 impressões digitais, e uma password
Registro de modelo de impressão digital	duas vezes para cada impressão digital para gerar um modelo
Loja	As impressões digitais são armazenados automaticamente
Tempo de Verificação	menos de 1 segundo
Um modo de verificao	1: N
FRR	≤ 1%
FAR	≤0.0001%
Ângulo de posição do dedo	Qualquer ângulo
Sensor	30 megapixel sensor CMOS de cor
Resolução	500 DPI
Sensor Anti-destruição	Lápis 4H 20 centímetros impacto contínua 1000 vezes sem danificar
Consumo de energia estática	& Lt; 10μA
Consumo de energia dinâmica	& Lt; 200 mA
Tensão de operação	quatro pilhas alcalinas de 1,5V, de 6 volts DC

Bateria vida	cerca de um milhão de vezes (menos do que 4,5 V)
Perto	em 5 segundos automaticamente
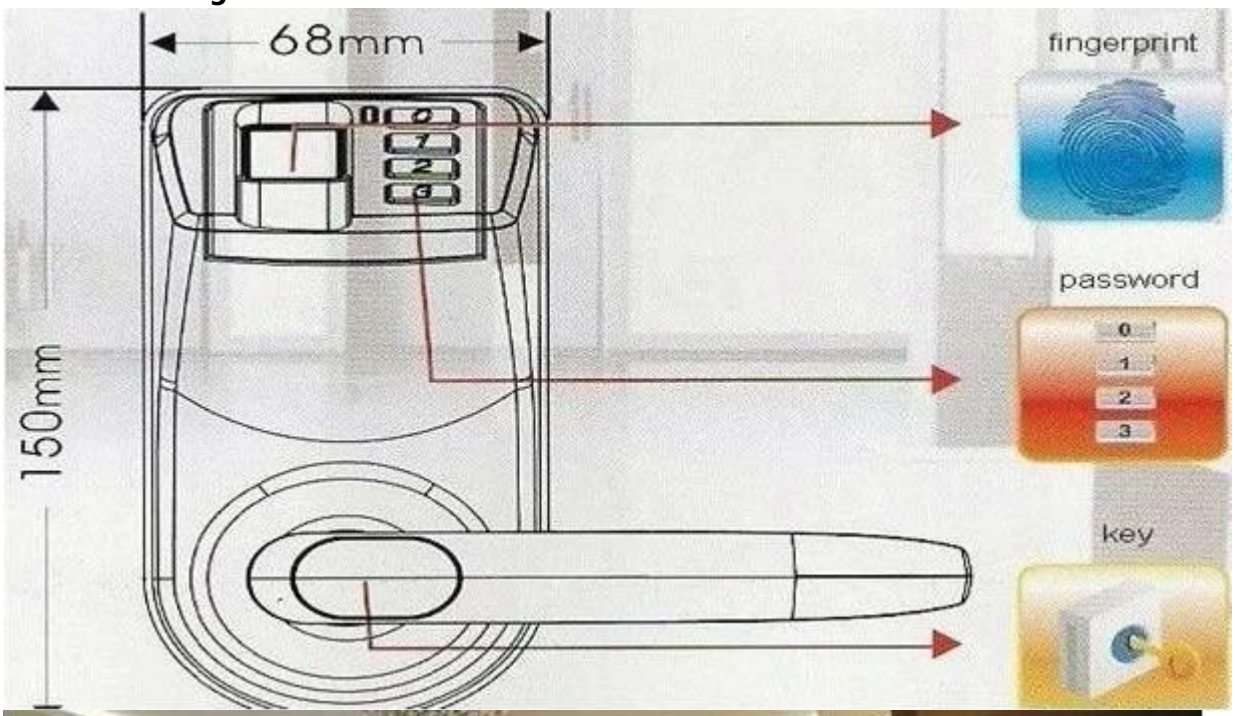
Shows de imagem