Высокопроизводительный биометрический замок для защиты отпечатков пальцев PY-3398

поставщик:Контроль доступа к пальцам, Finger & Организация контроля доступа к удостоверениям личности, Компания, посещающая время отпечатков пальцев

Применимые места: Офис; Жилой;

Доступные цвета: полированный хром; золото PVD;

Режим разблокировки:

Особенности
Отличная комбинация отпечатков пальцев и пароля, 3 способа разблокировки. вы также можете Используйте отпечаток пальца, пароль или механический ключ, чтобы открыть дверь; Независимый механический ключ может использоваться, если электронные детали не работают.
Поддержка до 120 отпечатков пальцев и 1 пароль;
Обратимая ручка;
Конструкция с защитой от влаги: эпоксидная смола на основе ПХД, инкапсулированная для предотвращения распространения влаги, чтобы обеспечить максимальную защиту печатной платы;
Самоуправление: вы можете добавлять нового пользователя, удалять и инициализировать блокировку в любое время;
Международные стандартизированные методы работы, пользователю не нужно переучиваться при покупке нового нового замка;
Стандартная одиночная защелка США, усиленная внутренняя структура; Встроенная блокировочная конструкция;
Антиблокировочные функции;
Батарея / внешний источник питания: блокировка отпечатков пальцев поддерживается четырьмя щелочными батареями на 1,5 В, которые можно использовать примерно в миллион раз; Внешняя батарея 6V ~ 9V также может использоваться при низком напряжении.
Аварийный сигнал низкого напряжения: когда напряжение батареи низкое, будет звучать сигнал, чтобы уведомить пользователя о необходимости замены щелочных батарей;
Оперативные сигналы и звуковые подсказки: вы можете просто определить статус блокировки с помощью разных сигналов и звука.

Характеристики

Вместимость	Поддержка до 120 отпечатков пальцев и 1 пароль
Регистрация шаблонов отпечатков пальцев	Дважды для каждого отпечатка пальца для создания шаблона
хранить	Шаблоны отпечатков сохраняются автоматически
Время проверки	Менее 1 секунды
Метод проверки	1: N
FRR	≤ 1%
FAR	≤0.0001%

Угол для положения пальца	Любой угол
датчик	30-мегапиксельный сенсор CMOS
разрешение	500 DPI
Датчик анти-разрушения	4H карандаш 20 см непрерывный удар 1000 раз без повреждения
Статическое энергопотребление	& Л; 10 мкА
Динамическое энергопотребление	& Lt; 200 мА
Рабочее напряжение	Четыре щелочной батареи 1,5 В, 6-вольтовый DC
аккумулятор жизнь	Около миллиона раз (менее 4,5 В)
Закрыть	Через 5 секунд автоматически
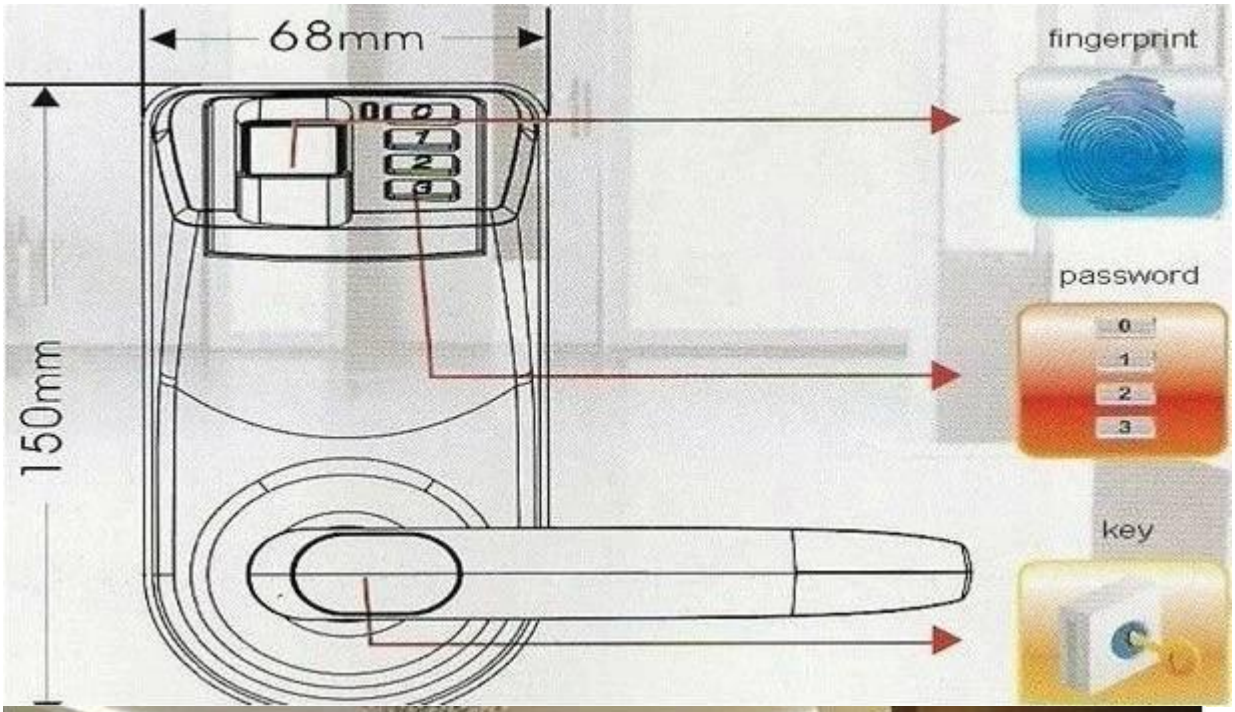
Фотошоп