Квартира / Офис / дом Цифровая клавиатура Блокировка двери RFID PY-3008

Емкостная сенсорная клавиша с числовой лицевой панелью, модой, элегантностью и долговечностью.
- Отдельная защелка, может заменить традиционный замок, первый выбор для внутренней двери.
- Способ разблокировки: Код или ключ два независимых метода для разблокировки двери.
- Функция прохода: согласно требованию, может установить функцию прохода (прохода).
- Функция аварийного оповещения о низком напряжении, когда батарея при низком напряжении, испускает тупиковый сигнал
- Автоматическая блокировка после закрытия двери, удобна в использовании.
- Емкость магазина: Можно установить 8 групповых кодов, 80 штук MIFARE @ card.
- Функция выхода из паники, может быть разблокирована изнутри без ключа.
- Подходит для внутренней, деревянной двери и т. Д.
- Толщина двери требует: 38 ~ 55 мм, за пределами этого диапазона, может быть настроена.
Компания IC с высокой степенью защиты, Компания Guangzhou Temic card, Пластиковая компания IC card china

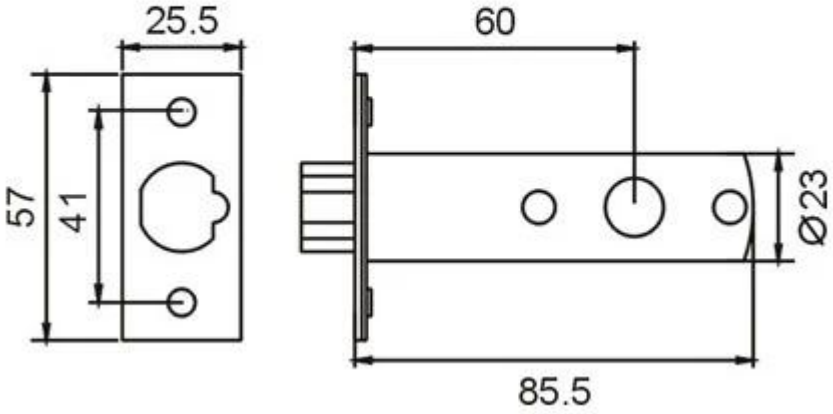
25.5
60
57
41
Ø23
85.5