Водонепроницаемый считыватель отпечатков пальцев и бесконтактная карта PY-FR1200

поставщик:Лучшая цена Компания Temic card, Высокая безопасность, Система контроля доступа rfid

Параметры:

ЦПУ	324MHz
датчик	Малогабаритный датчик
связь	RS485
Стандартная функция	Модуль ID-карты
Дополнительная функция	Другой модуль RF-карты
Голосовая подсказка	Зуммер
Рабочее напряжение	12VDC
Рабочая температура	0 ~ 45
Размеры (Ш * В * Г) мм	50 * 102 * 37,3
Класс защиты	IP65
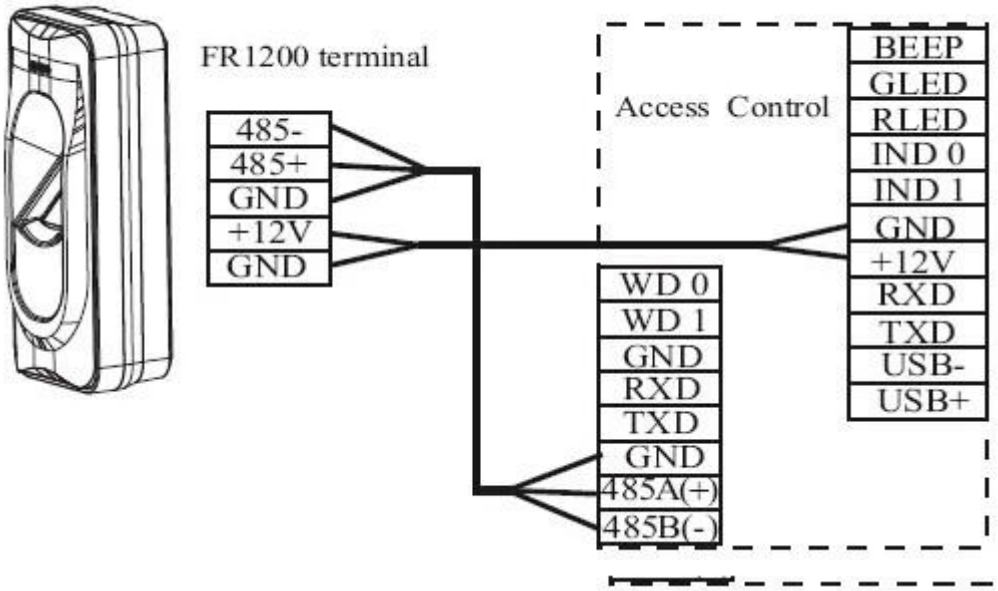
(2) Connection With Standalone Access Control