водонепроницаемый считывания отпечатков пальцев, проксимити карт PY-FR1200

Параметры:

ЦПУ	324MHz
Датчик	Датчик небольшого размера
Связи	RS485
Стандартные функции	ID Card Module от
Дополнительная функция	Другое Радиочастотный модуль Card
Голосовые подсказки	Зуммер
Рабочее напряжение	12VDC
Рабочая температура	0 ~ 45
Размеры (Ш * В * Г) мм	50 * 102 * 37,3
Уровень защиты	IP65
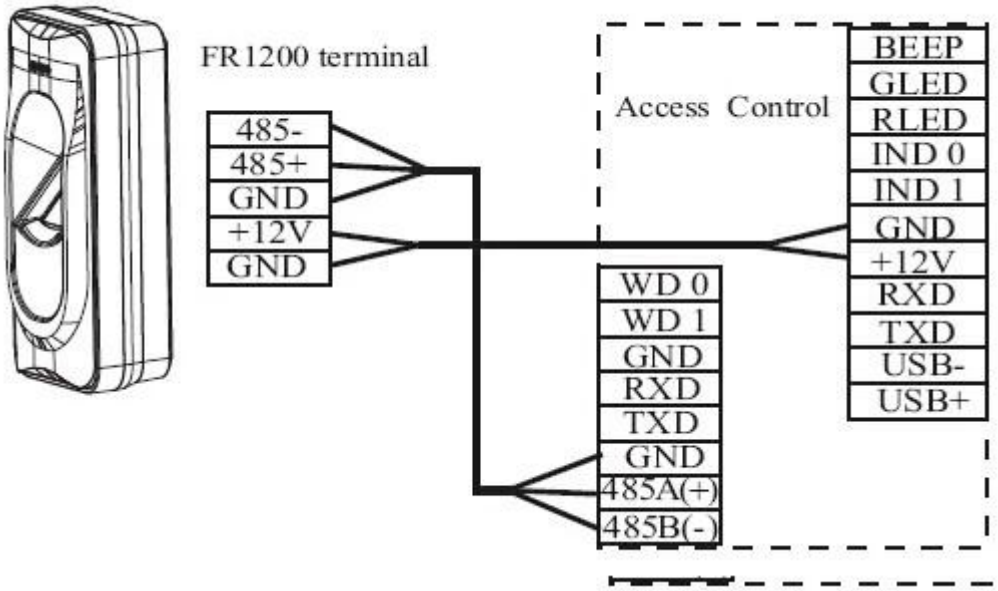
(2) Connection With Standalone Access Control